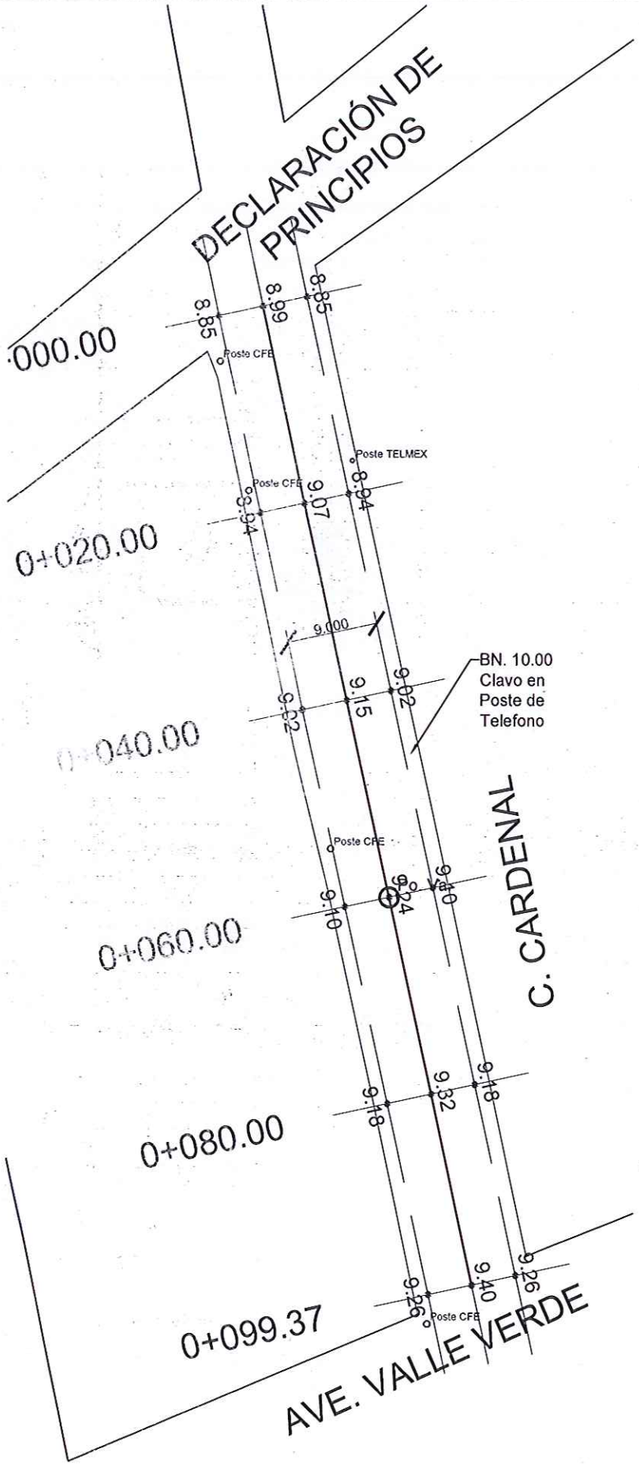

01 PLANTA GEOMETRICA

ESCALA= s/e

PERFIL

02

ESCALA= s/e

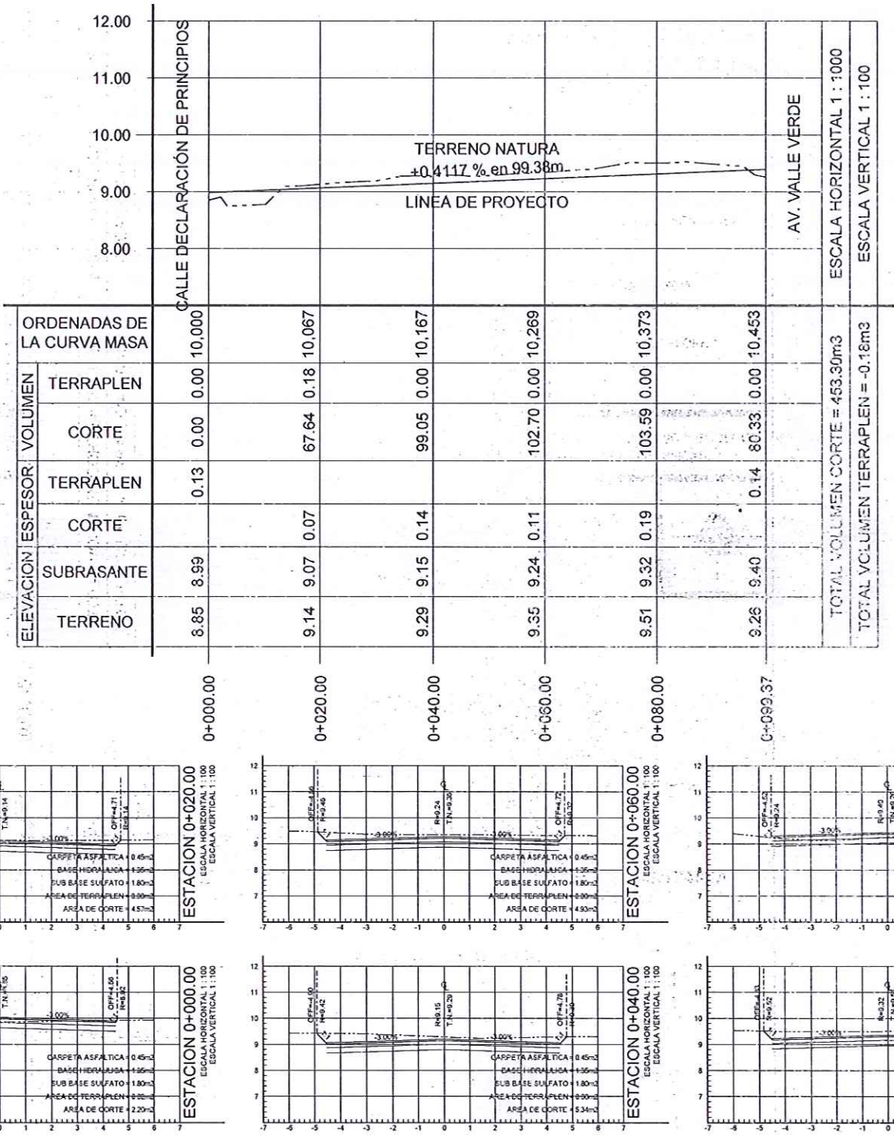

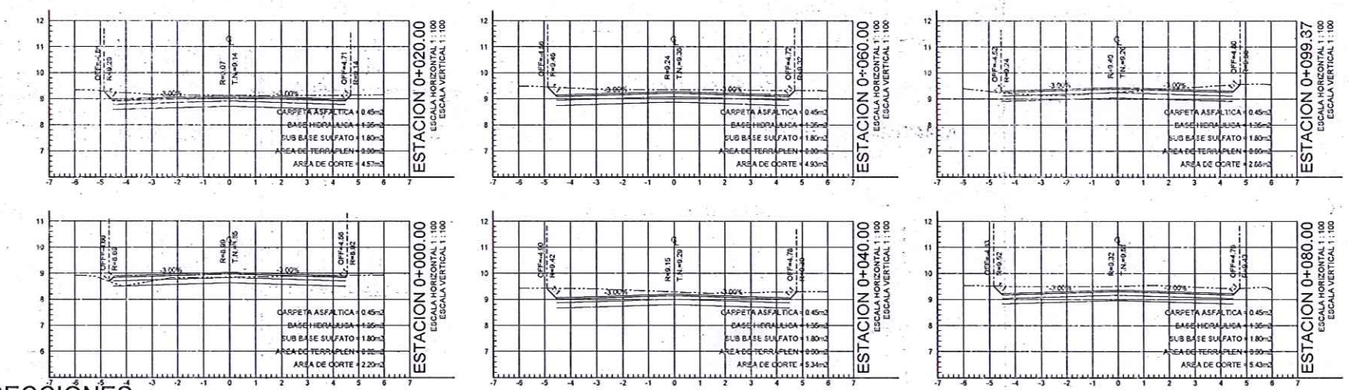

03 SECCIONES

ESCALA= s/e

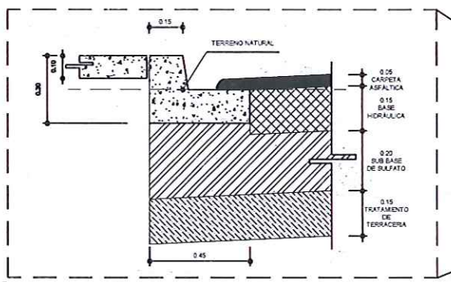

05 DETALLE DE GUARNICION

ESCALA= s/e

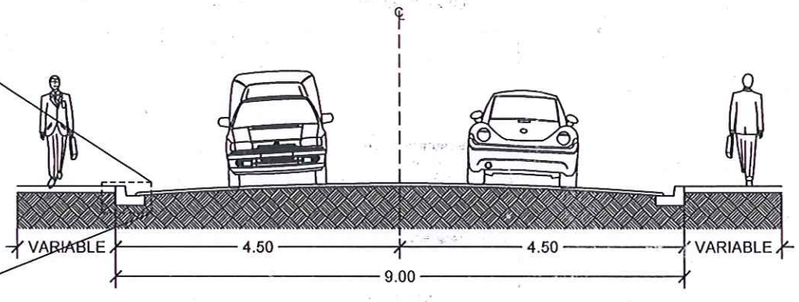

04 SECCION TIPO DE VIALIDAD

ESCALA= s/e

NOTA: *ANTES DE INICIAR LA OBRA ES NECESARIO VERIFICAR EL PROYECTO EN CAMPO.*

Gobierno Municipal de Matamoros
2021 - 2024

C. MTRO. MARIO ALBERTO LOPEZ HERNANDEZ
PRESIDENTE MUNICIPAL

C. ARQ. SAMUEL VEGA GARCIA
SECRETARIO DE DESARROLLO URBANO Y ECOLOGÍA

C. ING. JOSÉ RODOLFO REYES FLORES
DIRECTOR DE OBRAS PUBLICAS

SECRETARIA DE DESARROLLO URBANO Y ECOLOGÍA, Y DIRECCIÓN DE OBRAS PUBLICAS

NOTAS GENERALES Y SIMBOLOGIA:

CALLE PAVIMENTADA

CUENTA CON RED SANITARIA Y DE AGUA POTABLE.

SE SOLICITAN:.
TOMAS DE AGUA = 1
DESCARGAS. = 1

CUENTA CON:.
CAJAS DE VÁLVULAS = 0
POZO DE VISITAS = 1
REJILLA PLUVIAL = 0

ACOTACION A PARAMENTOS.

PROYECTO:
PAVIMENTACIÓN ASFÁLTICA
CALLE CARDENAL DE DECLARACIÓN DE PRINCIPIOS A AV. VALLE VERDE, COL. VALLE VERDE.

CONTENIDO:
PLANTA GEOMÉTRICA.

AUTORIZO:
PROYECTO:
ESCALA: S / E
REVISO:
DIBUJO.
FECHA:

1